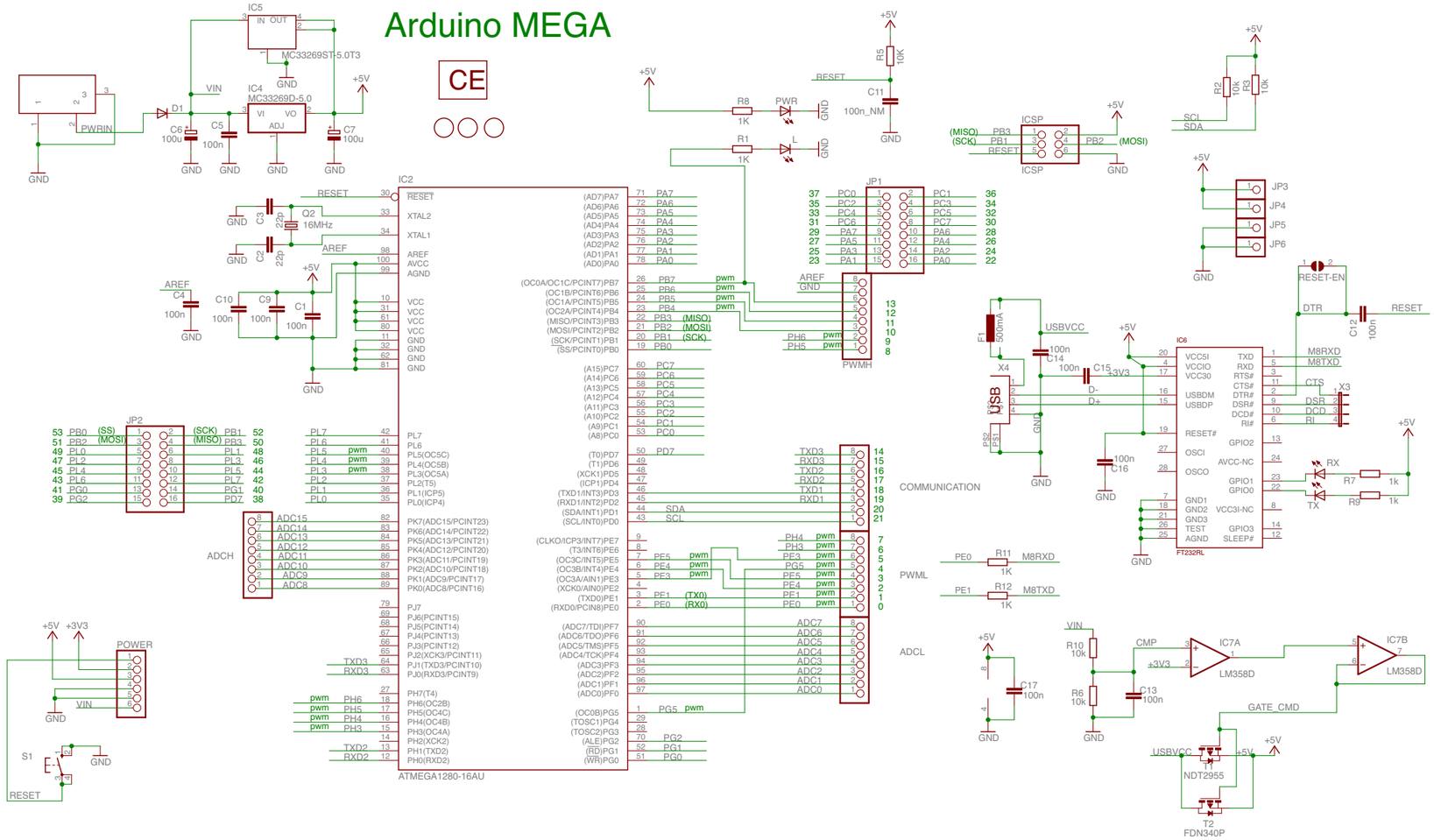Arduino MEGA